ALEBRO
Dosier- und Umwelttechnik

Dosing with the best...

...technologies from market leaders

Produkte | Lösungsaufbereitungsanlagen | Dosiersysteme
Nachverdünnungseinrichtungen | Trockengutdosierer | Rührwerke

Hygienezertifikat für die Russische Föderation

GOST Zertifikat für die Russische Föderation

Qualitätsmanagementsystem zertifiziert nach DIN EN ISO 9001:2008

Dosieren mit den besten...
... Technologien der Marktführer

vereint mit der Erfahrung und Motivation unserer Mitarbeiter – das ist der Grundsatz unserer Unternehmensphilosophie.

Neben dem Einsatz hochwertiger Produkte spielt bei uns unser kompetentes Team eine zentrale Rolle. Jeder Einzelne bringt nicht nur ehrliches Engagement und Know-how mit, sondern auch die richtige Portion Ehrgeiz, um Projekte erfolgreich verlaufen zu lassen und adäquate Lösungen zu bieten.

ALEBRO
Dosier- und Umwelttechnik

Produkte

Löseanlagen
Dosiersysteme
Nachverdünnung
Trockengutdosierer
Rührwerke

Leistungen

Projektmanagement
Automatisierung
Produktion
Inbetriebnahme
After Sales Service

Einsatzgebiete

Wasseraufbereitung
Abwasserbehandlung
Prozesswasser
Schlammentwässerung
Biogasherstellung

Lösungsaufbereitungsanlage MixLine 7300

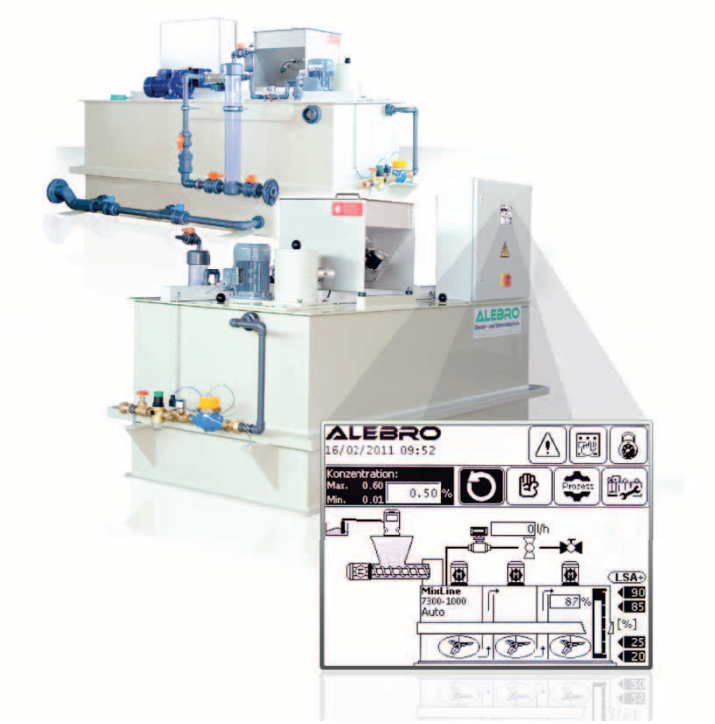

Kompaktstationen der Serie MixLine 7300 bereiten Gebrauchslösungen aus flüssigen und trockenen, organischen und anorganischen Chemikalien **mit Reifezeiten** auf:

- vollautomatisch
- im kontinuierlichen oder diskontinuierlichen Prozess
- nach dem Drei-Kammer-Durchströmprinzip

Wesentliche Komponenten

- Drei-Kammer-Lösebehälter
- Trockengutdosierer / Konzentratpumpe
- Rührwerk je Kammer (in 3. Kammer optional)
- berührungsloses, kontinuierlich messendes Ultraschall-Füllstandsmesssystem
- Wasserapparatur mit Berieselungseinheit
- Schaltschrank mit bequemem Touch Screen Bediendisplay in mehrsprachiger Ausführung
- Steuerung Siemens, Simatic S7

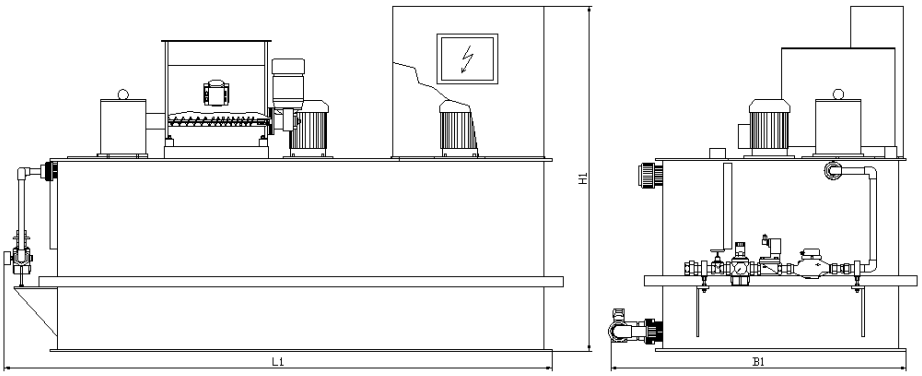

MixLine 7300-	0500	1000	2000	4000	6000	8000	10000
Leistung bei Reifezeit 60 min (l/h)	500	1000	2000	4000	6000	8000	10000
Leistung bei Reifezeit 30 min (l/h)	1000	2000	4000	8000	12000	16000	20000
Aufnahmeleistung (kW)	1,0	2,65	2,65	3,5	5,5	6,3	6,3
Lösungskonzentration (%)	0,01 - 1						
Max. zulässige Viskosität	2500 mPas (auf Anfrage bis 5000 mPas)						
Medienberührte Materialien	Polypropylen, PVC, Edelstahl, Messing						
L1 (mm)	1750	2200	2200	3200	3250	4300	4350
B1 (mm)	1200	1200	1200	1460	2200	2200	2550
H1 (mm)	1200	1370	1940	2250	2250	2250	2250
Leergewicht (kg)	195	225	295	615	895	965	1250
Betriebsgewicht (kg)	695	1225	2295	4650	6950	9050	11400

Lösungsaufbereitungsanlage MixLine 7200

Die Zwei-Kammer-Anlagen der Serie MixLine 7200 sind vollautomatische, kontinuierlich oder diskontinuierlich betriebene Lösungsaufbereitungsstationen.

Sie dienen zur Herstellung von flüssigen **Polyelektrolyt- bzw. Salzlösungen** aus trockenen und flüssigen Stoffen - je nach Medium **mit oder ohne Reifezeit**.

MixLine 7200-	100D	250D	0500P	1000P	2000P	4000P	6000P
Leistung bei Reifezeit 60 min (l/h)	50-100	150-300	500	1000	2000	4000	6000
Aufnahmeleistung (kW)	1,0	1,0	2,85	2,85	3,0	4,0	5,0
Lösungskonzentration (%)	0,01-10	0,01-10	0,01-1	0,01-1	0,01-1	0,01-1	0,01-1
Max. zulässige Viskosität	2500 mPas (auf Anfrage bis 5000 mPas)						
Medienberührte Materialien	Polypropylen, PVC, Edelstahl, Messing						
L1 (mm)	1200	1300	2200	2300	3100	4400	4350
B1 (mm)	1000	1200	1600	1600	1600	2500	2850
H1 (mm)	1300	1910	1400	1970	2175	2175	2630
Leergewicht (kg)	130	190	225	295	630	1020	1370
Betriebsgewicht (kg)	340	795	1225	2300	4700	9100	13450

***D** - Doppelstockanlage (Tandemprinzip)

***P** - Pendelanlage (Pendelprinzip)

Wesentliche Komponenten

- Zwei-Kammer-Lösebehälter
- Trockengutdosierer / Konzentratpumpe
- Rührwerk in der Löse- / Reifekammer
- berührungsloses, kontinuierlich messendes Ultraschall-Füllstandsmesssystem
- Wasserapparatur mit Berieselungseinheit
- Schaltschrank mit bequemem Touch Screen Bediendisplay in mehrsprachiger Ausführung
- Steuerung Siemens, Simatic S7

Lösungsaufbereitungsanlage MixLine 7100

Die vollautomatisch oder manuell, kontinuierlich oder diskontinuierlich arbeitende Ein-Kammer-Station eignet sich zur Aufbereitung von chemischen Lösungen, die **keine Reifezeiten** benötigen.

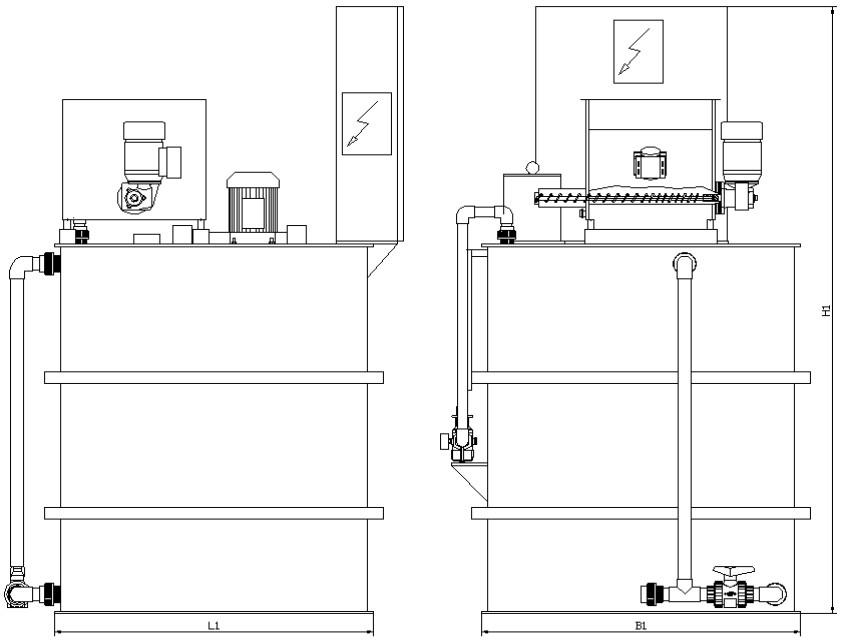

Einsetzbare chemische Stoffe

- Aluminiumsulfat
- Kalkmilch
- Harnstoff
- Eisen-II-Chlorid
- Eisen-III-Chlorid
- Aktivkohle u. v. m.

Wesentliche Komponenten

- Lösebehälter
- Trockengutdosierer / Konzentratpumpe
- Rührwerk
- berührungsloses, kontinuierlich messendes Ultraschall-Füllstandsmesssystem
- Wasserapparatur mit Berieselungseinheit
- Schaltschrank mit bequemem Touch Screen Bediendisplay in mehrsprachiger Ausführung
- Steuerung Siemens, Simatic S7

MixLine 7100-	500	1000	2000	4000
Max. Aufbereitungsleistung (l/h)	1250	2500	5000	10000
Aufnahmeleistung (kW)	0,75	1,0	2,5	3,0
Lösungskonzentration	1-10% (30%), abhängig vom Trockengut			
Max. zulässige Viskosität	2500 mPas (auf Aufrage bis 5000 mPas)			
Medienberührte Materialien	Polypropylen, PVC, Edelstahl, Messing			
L1 (mm)	1250	1250	2240	2240
B1 (mm)	1250	1250	1250	2250
H1 (mm)	1365	1810	1970	1970
Leergewicht (kg)	190	245	295	605
Betriebsgewicht (kg)	690	1245	2295	4605

Dosiersysteme

Einfache Bedienung, genaue und zuverlässige Dosierung sowie der robuste Aufbau sind die charakteristischen Merkmale der ALEBRO Dosieranlagen. Getreu unserem Motto "Dosing with the best" werden nur betriebssichere Komponenten von Marktführern eingesetzt:

- **Membrandosierpumpen**
  Grundfos, ProMinent
- **Exzenterschneckenpumpen**
  SEEPEX, Netzsch
- **Mess- und Regeltechnik**
  Endress+Hauser, Krohne, ASV Stübbe, Armaturenbau, HACH LANGE
- **Kunststoff-Verrohrung und Fittings**
  Georg Fischer, Akatherm FIP
- **Steuerung und Regelung**
  SPS, PID-Regler und Frequenzumrichter von Siemens; Touch Screen Display von Siemens oder Proface in mehrsprachiger Bedienführung

Dosiersysteme auf Basis von **Exzenterschnecken-pumpen** fördern und dosieren viskose Medien, solche auf Basis von **Membran-Dosierpumpen** aggressive und nicht aggressive flüssige Chemikalien.

Alle Anlagen sind

- komplett montiert
- verrohrt
- betriebsbereit

und können

- manuell oder vollautomatisch betrieben
- ohne Vorratsbehälter - **Typ DS**
- mit Vorratsbehälter - **Typ DSM** geliefert werden.

Je nach Kundenanforderung sind unterschiedlichste **Dosierleistungen**, **Dosierdrucke** und **Konstruktionen** realisierbar.

Flockungshilfsmittel-Dosiersystem

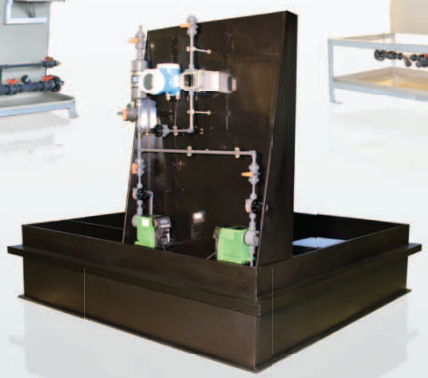

Dosieranlage für Eisen-III-Chlorid

Hypochlorid-Dosierstation

Dosiersystem eingebaut im Dosierschrank

Nachverdünnungseinrichtungen

Als Kompaktstationen mit einer integrierten Durchfluss-überwachung erlauben sie eine einfache Nachverdünnung von Stammlösungen. Die gewünschte Vermischung wird bereits vor dem Hinzufügen der Stammlösung in das zu behandelnde Medium erreicht.

Es wird zwischen der Standard-Einheit **MX7** und der kundenspezifisch gebauten Dosier- und Nachverdünnungsanlage **DS7** unterschieden. Letztere hat **einen integrierten Aufteilungskollektor**. Damit erfolgt nach der Nachverdünnung eine Lösungsaufteilung in verschiedene Dosierstränge.

- Durchfluss Verdünnungswasser: 400 - 50.000 l/h

Details Standardeinrichtung MX7
Wasserdurchfluss: 2.500 - 20.000 l/h
Schwebekörper-Durchflussmesser inkl. Grenzwertgeber
Magnetventil: 24 VDC

Trockengutdosierer MX 79XX

*Standard: Edelstahlausführung (**MX 7900**)*
*Bei Dosierung von aggressiven Medien: Trichter und Dosierschnecke aus Kunststoff (**MX 7950**).*

Der Trockengutdosierer MX 79XX ermöglicht das Dosieren von trockenen und rieselfähigen Granulaten.

- Dosierleistung: 9 - 800 kg/h (abhängig vom Trockengut)

Wesentliche Komponenten

- Trichter mit 40 l Volumen
- beheizbares Auswurfrohr
- kapazitiver Trockengut-Füllstandssensor
- Getriebemotor 230/400V, 50Hz, IP55/F
- Optional: Außenrüttler

Rührwerke

Rührwerk	Schnellmischer RW	Getriebemischer RWG
Eigenschaft eingesetzter Medien	wasserähnlich	viskos
Geschwindigkeit (Upm)	750 - 1500	30 - 300
Motorleistung (kW)	0,12 - 5,5	nach Bedarf
Material Welle und Propeller	1.4571, PPH, PVC, PVDF	
Wellenlänge (mm)	300 - 2000	300 - 5000
Option	Dichtflansch in V4A, PPH, PVC, PVDF	

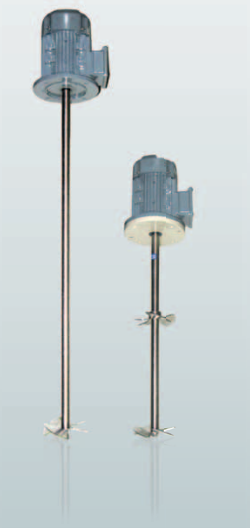

ALEBRO
Dosier- und Umwelttechnik

ALEBRO

Dosier- und Umwelttechnik e.K.

Heinkelstr. 20A

76461 Muggensturm

Germany

Tel.: +49 (0)7222 / 40 67 291

Fax: +49 (0)7222 / 40 67 934

E-Mail: info@alebro.com

www.alebro.com

Dosing with the best...